# Parts List:

x1 Top

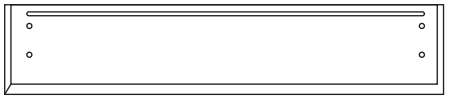

x1 Base

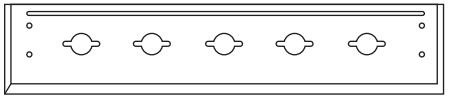

x4 Shelves

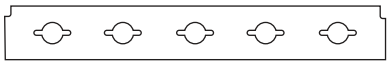

x2 Side

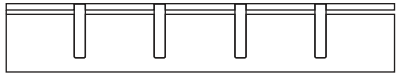

x1 Back S



x1 Back L



x8 Screws



x4 Screw Caps



# You Will Need:





1.

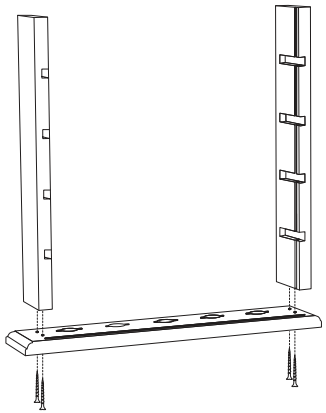

Screw the side panels into the base from underneath.

2.

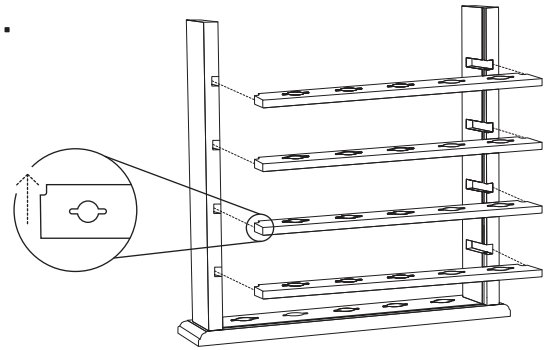

Slide the 4 shelves with curved edges into place, pushing them forward.

3.

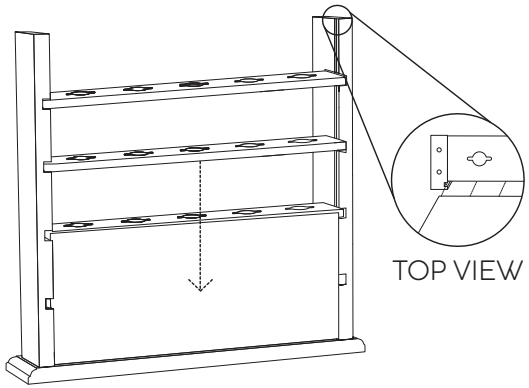


Slot the small back plate down into the rear slot.

4.

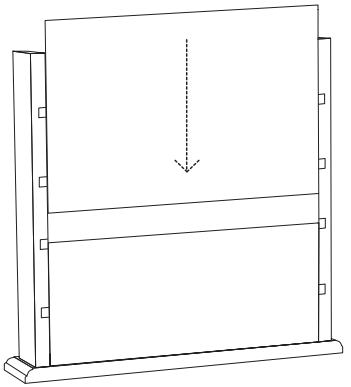

Slide the larger back plate down into position.

5.

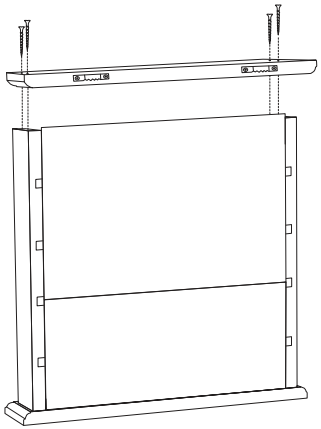

Screw the top panel on from above.

6.

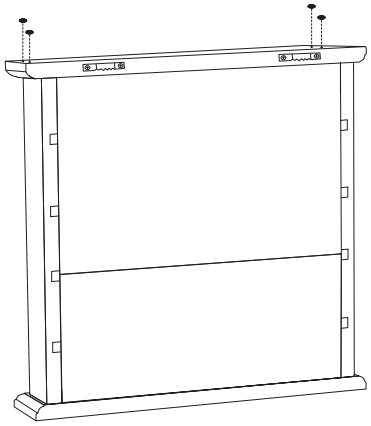

Place the screw caps over all exposed screws.

**THANK YOU FOR YOUR PURCHASE!**

*Assemble.*
*Display.*
*Collect.*

**LET THE JOURNEY BEGIN.**

longridge
a brand of
JS GOLF BRANDS
www.jsint.com




**WARNING:**
**CHOKING HAZARD**
Small parts not for children under 3 years

longridge

# 25 Ball Display Rack

## Assembly Instructions



---

## 25 Ball Display Rack – Montageanleitung

**TEILELISTE**

- 1× Oberplatte (Top)
- 1× Bodenplatte / Sockel (Base)
- 4× Ablageböden mit Aussparungen für Bälle (Shelves)
- 2× Seitenteil (Side)
- 1× kleinere Rückwand (Back S)
- 1× größere Rückwand (Back L)
- 8× Schrauben (Screws)
- 4× Schraubkappen (Screw Caps)

**Benötigtes Werkzeug:**

- Kreuzschlitzschraubendreher

---

## Montage

1. **Schrauben Sie die Seitenteile von unten an die Bodenplatte.**
2. **Schieben Sie die 4 Ablageböden mit der abgerundeten Vorderkante in die Nuten und nach vorne.**
3. **Schieben Sie die kleinere Rückwand (Back S) von oben nach unten in die hintere Nut.**
4. **Schieben Sie anschließend die größere Rückwand (Back L) von oben an ihre Position.**
5. **Schrauben Sie die Oberplatte (Top) von oben fest.**
6. **Bringen Sie die Schraubkappen (Screw Caps) auf allen sichtbaren Schraubköpfen an.**

---

## Warnhinweis

**WARNUNG – ERSTICKUNGSGEFAHR**
Kleine Teile. Nicht geeignet für Kinder unter 3 Jahren.